LIGNE PRO - MODEL: LWAR5-LD08

Linear Luminaires

WAC LIGHTING
Responsible Lighting®

项目名称:

灯位号:

产品图片

线图

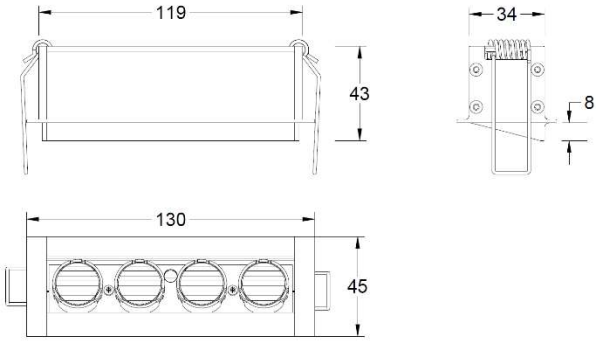

产品描述

嵌入式线性洗墙灯，采用非对称配光，均匀照亮墙面。3 种长度功率，黑白两色可选，适用于商业公区及陈列环境的背景墙照明。

产品特性

- **主体材质:** 铝合金挤出灯身
- **光学系统:** 透镜
- **表面处理:** 静电粉末喷涂
- **投射方向:** /
- **配件/支架:** /
- **安规认证:** CCC
- **防护等级:** IP20
- **绝缘等级:** Class II
- **环境温度:** -20℃~40℃

产品规格

- **开孔尺寸:** □124mm*38mm
- **天花厚度:** 1-25mm
- **遮光角:** 35°
- **光源类型:** High Power LED
- **光源光通量:** 2700K 900lm；3000K 1000lm；4000K 1100lm
- **光源寿命:** >50000h-L70 /B10-Ta25℃(LM-80/TM-21)
- **色温/显指** 2700K/ 3000K/ 4000K，Ra90
- **光源色容差** 3 SDCM
- **输入电压:** 220V~240V AC / 50Hz
- **调光控制:** 不调光/0-10V（必须提前与项目现场系统做匹配测试）
- **产品重量:** 约 0.45Kg，不含包装

订购模型

Model	LED Power	Driver	CCT	Beam	Reflector	Finish
LWAR5 Linear Wallwasher A series Recessed mounting	**LD08** 8W	**E** On-Off **D** 0-10V	**27** 2700K **30** 3000K **40** 4000K	**W** washer	**B** black **W** white	**BK** black **WT** white

示例：LWAR5-LD08E-27WBBK; LWAR5-LD08E-27WWWT

配件

WAC Lighting
www.waclighting.com (US)
www.waclighting.com.cn (China)

Headquarters
44 Harbor Park Drive • Port Washington, NY
Phone (516) 515.5000 • Fax (516) 515.5050

WAC Lighting(Shanghai)
14,Lane 299, Bi Sheng Road,Shanghai 201204
Phone (86.21) 3393.3558 • Fax (86.21) 3362.1598

WAC Lighting 保留对产品进行不定期设计更新的权利。*2018-05-11*

LIGNE PRO - MODEL: LWAR5-LD08

Linear Luminaires

WAC LIGHTING
Responsible Lighting®

项目名称:

灯位号:

配光曲线@3000K数据

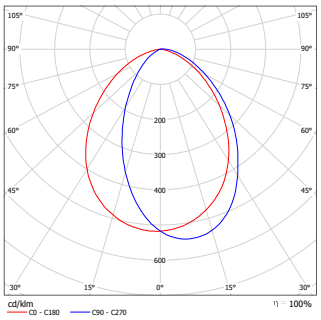

型　　号:	LWAR5-LD08E-30WBBK	LWAR5-LD08E-30WWWT
光 束 角:	/	/
系统功率:	10 W	10 W
系统光通量:	414 lm	414 lm
中心 光强:	/	/
系统 光效:	40 lm/W	40 lm/W

WAC Lighting
www.waclighting.com (US)
www.waclighting.com.cn (China)

Headquarters
44 Harbor Park Drive • Port Washington, NY
Phone (516) 515.5000 • Fax (516) 515.5050

WAC Lighting(Shanghai)
14,Lane 299, Bi Sheng Road,Shanghai 201204
Phone (86.21) 3393.3558 • Fax (86.21) 3362.1598

WAC Lighting 保留对产品进行不定期设计更新的权利。*2018-05-11*

LIGNE PRO - MODEL: LWAR5-LD16

Linear Luminaires

WAC LIGHTING
Responsible Lighting®

项目名称:

灯位号:

产品图片

线图

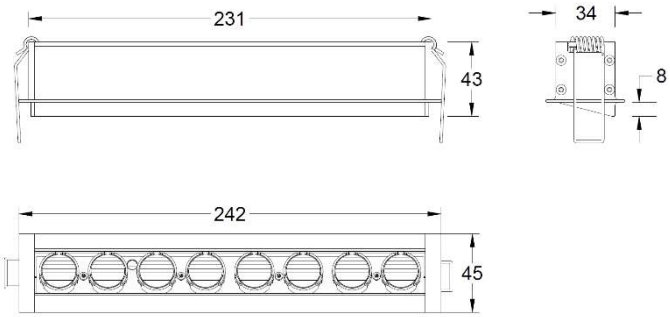

产品描述

嵌入式线性洗墙灯，采用非对称配光，均匀照亮墙面。3 种长度功率，黑白两色可选，适用于商业公区及陈列环境的背景墙照明。

产品特性

- **主体材质:** 铝合金挤出灯身
- **光学系统:** 透镜
- **表面处理:** 静电粉末喷涂
- **投射方向:** /
- **配件/支架:** /
- **安规认证:** CCC
- **防护等级:** IP20
- **绝缘等级:** Class II
- **环境温度:** -20℃~40℃

产品规格

- **开孔尺寸:** □236mm*38mm
- **天花厚度:** 1-25mm
- **遮光角:** 35°
- **光源类型:** High Power LED
- **光源光通量:** 2700K 1800lm；3000K 2000lm；4000K 2200lm
- **光源寿命:** ＞50000h-L70 /B10-Ta25℃(LM-80/TM-21)
- **色温/显指** 2700K/ 3000K/ 4000K，Ra90
- **光源色容差** 3 SDCM
- **输入电压:** 220V~240V AC / 50Hz
- **调光控制:** 不调光/0-10V（必须提前与项目现场系统做匹配测试）
- **产品重量:** 约 0.6Kg，不含包装

订购模型

Model	LED Power	Driver	CCT	Beam	Reflector	Finish
LWAR5 Linear Wallwasher A series Recessed mounting	**LD16** 16W	**E** On-Off **D** 0-10V	**27** 2700K **30** 3000K **40** 4000K	**W** washer	**B** black **W** white	**BK** black **WT** white

示例：LWAR5-LD16E-27WBBK; LWAR5-LD16E-27WWWT

配件

WAC Lighting
www.waclighting.com (US)
www.waclighting.com.cn (China)

Headquarters
44 Harbor Park Drive • Port Washington, NY
Phone (516) 515.5000 • Fax (516) 515.5050

WAC Lighting(Shanghai)
14,Lane 299, Bi Sheng Road,Shanghai 201204
Phone (86.21) 3393.3558 • Fax (86.21) 3362.1598

WAC Lighting 保留对产品进行不定期设计更新的权利。*2018-12-18*

LIGNE PRO - MODEL: LWAR5-LD16

Linear Luminaires

WAC LIGHTING
Responsible Lighting®

项目名称:

灯位号:

配光曲线@3000K数据

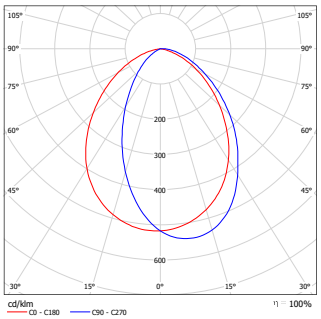

型　　号:	LWAR5-LD16E-30WBBK	LWAR5-LD16E-30WWWT
光 束 角:	/	/
系统功率:	18 W	18 W
系统光通量:	866 lm	866 lm
中心 光强:	/	/
系统 光效:	46 lm/W	46 lm/W

WAC Lighting
www.waclighting.com (US)
www.waclighting.com.cn (China)

Headquarters
44 Harbor Park Drive • Port Washington, NY
Phone (516) 515.5000 • Fax (516) 515.5050

WAC Lighting(Shanghai)
14,Lane 299, Bi Sheng Road,Shanghai 201204
Phone (86.21) 3393.3558 • Fax (86.21) 3362.1598

WAC Lighting 保留对产品进行不定期设计更新的权利。*2018-12-18*

LIGNE PRO - MODEL: LWAR5-LD32

Linear Luminaires

WAC LIGHTING
Responsible Lighting®

项目名称:

灯位号:

产品图片

线图

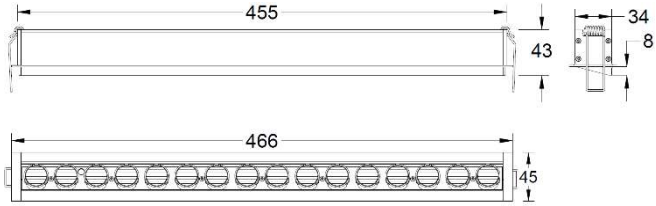

产品描述

嵌入式线性洗墙灯，采用非对称配光，均匀照亮墙面。3 种长度功率，黑白两色可选，适用于商业公区及陈列环境的背景墙照明。

产品特性

- **主体材质:** 铝合金挤出灯身
- **光学系统:** 透镜
- **表面处理:** 静电粉末喷涂
- **投射方向:** /
- **配件/支架:** /
- **安规认证:** CCC
- **防护等级:** IP20
- **绝缘等级:** Class II
- **环境温度:** -20℃~40℃

产品规格

- **开孔尺寸:** □460mm*38mm
- **天花厚度:** 1-25mm
- **遮光角:** 35°
- **光源类型:** High Power LED
- **光源光通量:** 2700K 3500lm；3000K 3800lm；4000K 4000lm
- **光源寿命:** ＞50000h-L70 /B10-Ta25℃(LM-80/TM-21)
- **色温/显指** 2700K/ 3000K/ 4000K，Ra90
- **光源色容差** 3 SDCM
- **输入电压:** 220V~240V AC / 50Hz
- **调光控制:** 不调光/0-10V（必须提前与项目现场系统做匹配测试）
- **产品重量:** 约 1.1Kg，不含包装

订购模型

Model	LED Power	Driver	CCT	Beam	Reflector	Finish
LWAR5 Linear Wallwasher A series Recessed mounting	**LD32** 32W	**E** On-Off **D** 0-10V	**27** 2700K **30** 3000K **40** 4000K	**W** washer	**B** black **W** white	**BK** black **WT** white

示例：LWAR5-LD32E-27WBBK; LWAR5-LD32E-27WWWT

配件

WAC Lighting
www.waclighting.com (US)
www.waclighting.com.cn (China)

Headquarters
44 Harbor Park Drive • Port Washington, NY
Phone (516) 515.5000 • Fax (516) 515.5050

WAC Lighting(Shanghai)
14,Lane 299, Bi Sheng Road,Shanghai 201204
Phone (86.21) 3393.3558 • Fax (86.21) 3362.1598

WAC Lighting 保留对产品进行不定期设计更新的权利。*2018-12-18*

LIGNE PRO - MODEL: LWAR5-LD32

Linear Luminaires

WAC LIGHTING
Responsible Lighting®

项目名称:

灯位号:

配光曲线@3000K数据

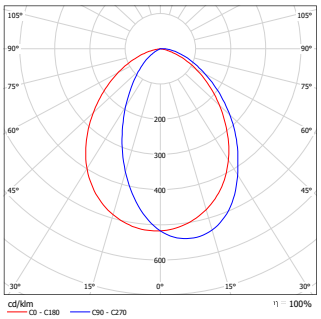

型　　号:	LWAR5-LD32E-30WBBK	LWAR5-LD32E-30WWWT
光 束 角:	/	/
系统功率:	35 W	35 W
系统光通量:	1975 lm	1975 lm
中心 光强:	/	/
系统 光效:	55 lm/W	55 lm/W

WAC Lighting
www.waclighting.com (US)
www.waclighting.com.cn (China)

Headquarters
44 Harbor Park Drive • Port Washington, NY
Phone (516) 515.5000 • Fax (516) 515.5050

WAC Lighting(Shanghai)
14,Lane 299, Bi Sheng Road,Shanghai 201204
Phone (86.21) 3393.3558 • Fax (86.21) 3362.1598

WAC Lighting 保留对产品进行不定期设计更新的权利。*2018-12-18*